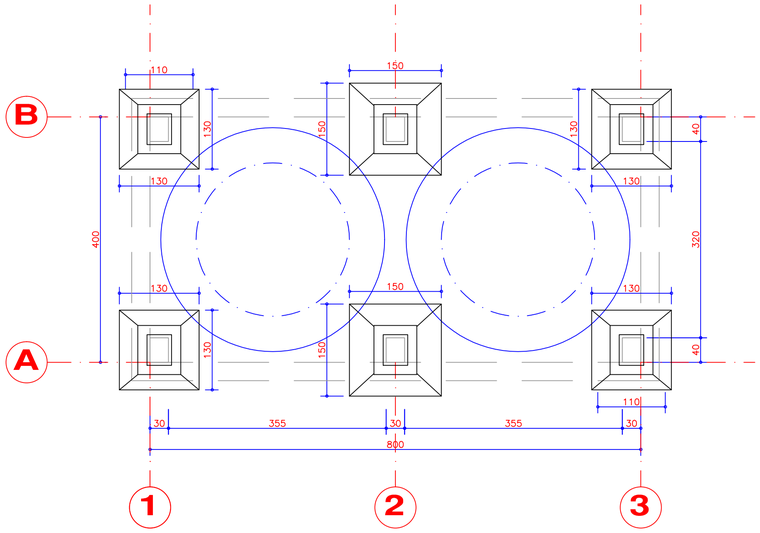

FORMA FUNDAÇÕES
ESCALA 1:50

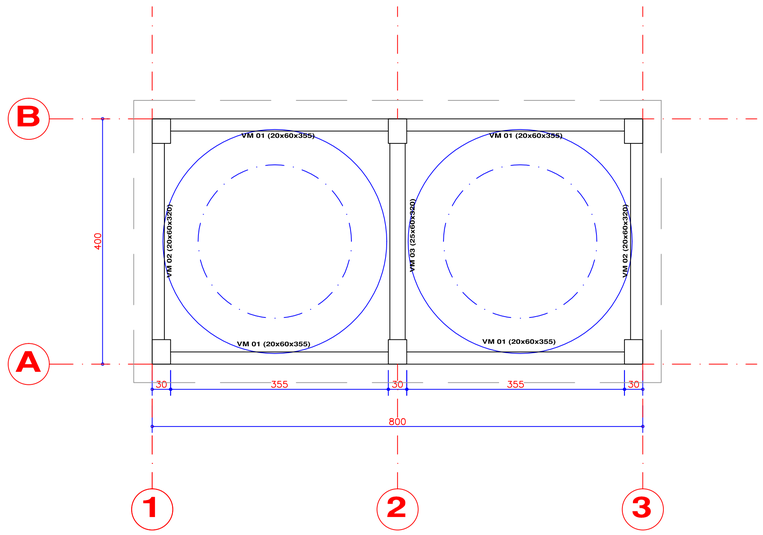

FORMA VIGA NÍVEL LAJE
ESCALA 1:50

1) DIMENSÕES DA CAIXA:

CAPACIDADE 20.000 litros

Altura sem tampa 3,23 m

Altura com tampa 3,50 m

Diâmetro superior 3,35 m

Diâmetro inferior 2,44 m

Peso 266 kg

2) LEGENDA:

EIXO

BASE PARA APOIO CX D'ÁGUA EM LAJE PI OU ALVEOLAR LP15

CX D'ÁGUA 20.000 LITROS

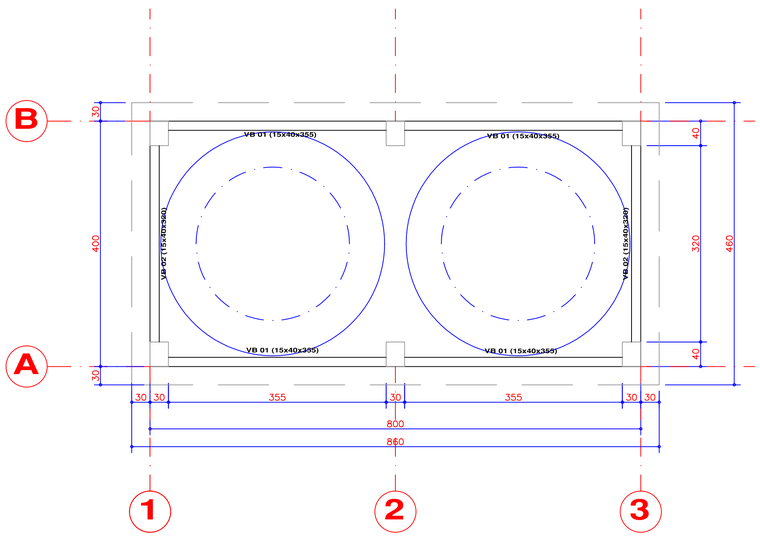

FORMA VIGA BALDRAME

ESCALA 1:50

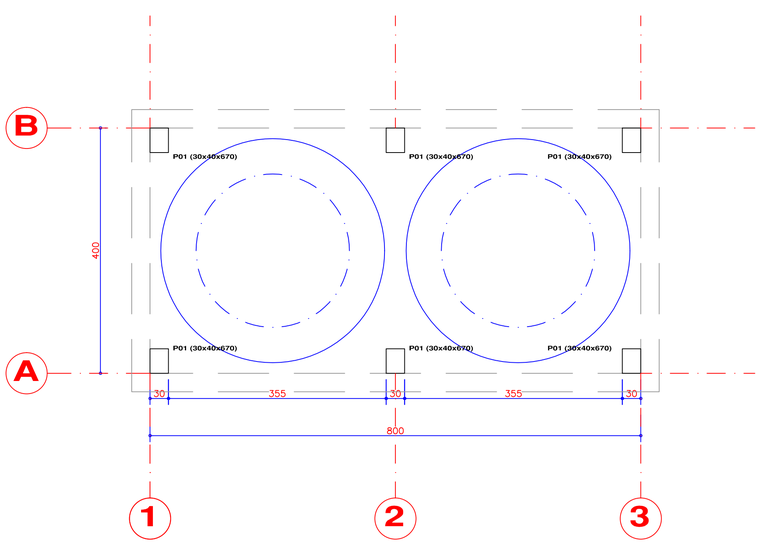

FORMA PILAR
ESCALA 1:50

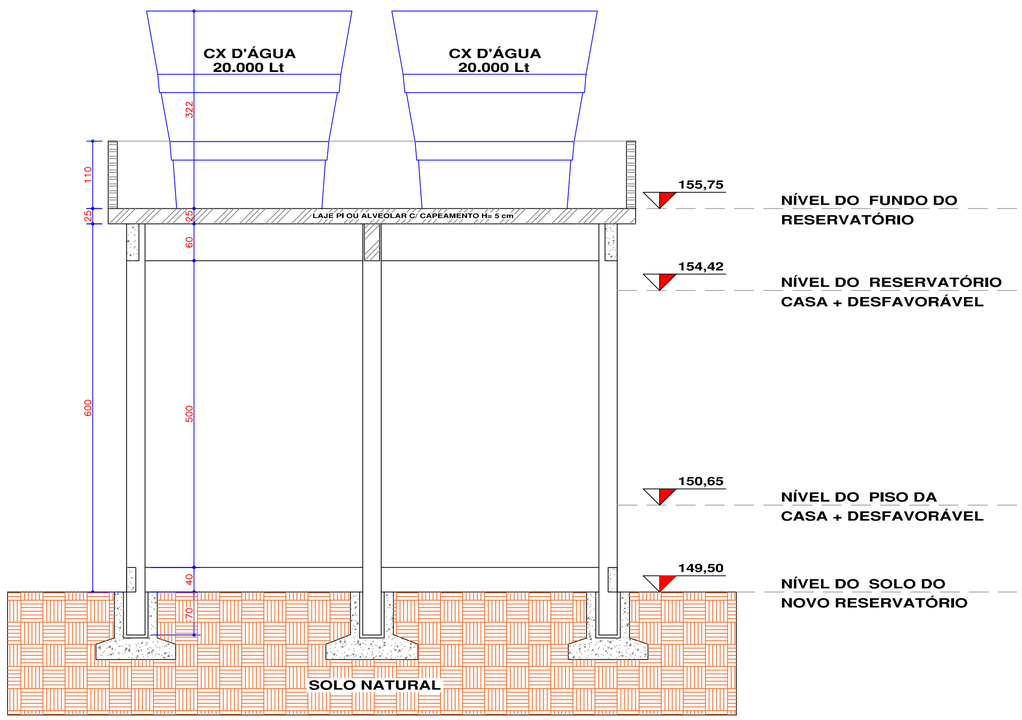

CORTE ESQUEMATICO
ESCALA 1:50

QUANTIDADE DE MATERIAIS:

OBSERVAÇÕES :

1 - Concreto FCK=25 MPA
2 - Cobrimento das armaduras = 2.5cm
3 - Usar espaçadores para o cobrimento das armaduras.

DESFORMA (NBR-6118)

Faces laterais : 3 dias

Faces inferiores c/ pontalets bem encunhados e devi-mente espaçados :

* 14 dias

Faces inferiores, sem pontaletes :

* 21 dias p/ cimento portland comum
* 28 dias p/ cimento CP 4

NOTAS

- A retirada do escoramento e das formas deverá ser efetuado sem choques.

PROJETO	ESTRUTURAL
OBRA	BASE PARA RESERVATÓRIO ALEVADO
ÁREA TOTAL	32,00 m²
PROPRIETÁRIO	SAMAE (SERVIÇO AUTONOMO MUNICIPAL DE ÁGUA E ESGOTO)
DATA	AGOSTO/24
LOCAL	BAIRRO SANTA LUZIA - URUSSANGA/ SC
DESENHO	JACKSON
REFERÊNCIAS	PLANTA FORMA ESCALA 1/50
ARQUIVO	BESL01/24
ASSINATURAS	RESP. PROJETO ENGº JACKSON BENDO CREA/SC 031.571-3
PRANCHA	01 / 01